DOT-60M, DOT-100M

LOW IMPEDANCE ATTENUATOR

ATENUADOR DE BAJA IMPEDANCIA
ATTÉNUATEUR DE BASSE IMPÉNDANCE
ATENUADOR DE BAIXA IMPEDÃNCIA



QUICK START GUIDE/GUÍA RÁPIDA/
GUIDE DE DÉMARRAGE RAPIDE/GUIA RÁPIDO

FONESTAR

DESCRIPTION/DESCRIPCIÓN/DESCRIPTION/DESCRIÇÃO

EN
- Low impedance mono attenuator
- 10 attenuation positions and off switch
- **DOT-60M:** 60 W maximum
  DOT-100M: 100 W maximum

ES
- Atenuador de baja impedancia mono
- 10 posiciones de atenuación y apagado
- **DOT-60M:** 60 W máximo
  DOT-100M: 100 W máximo

FR
- Atténuateur de basse impédance mono
- 10 positions d'atténuation et arrêt
- **DOT-60M:** 60 W maximum
  DOT-100M: 100 W maximum

PT
- Atenuador de baixa impedância mono
- 10 posições de atenuação e desativação
- **DOT-60M:** 60 W máximo
  DOT-100M: 100 W máximo

CONNECTION/CONEXIÓN/CONNEXION/LIGAÇÃO

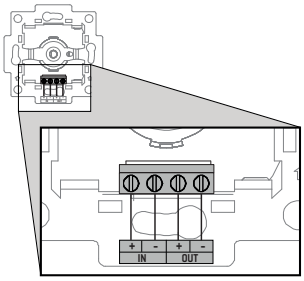

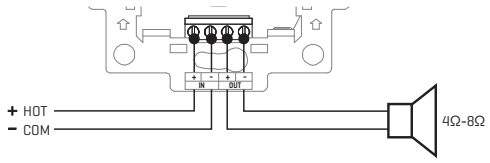

IMPORTANT/IMPORTANTE/IMPORTANT/IMPORTANTE

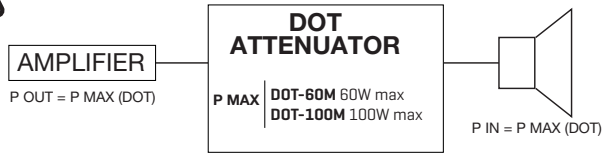

EN The power supported by the attenuator limits both its input and output. Do not exceed the indicated power with devices connected at IN and OUT. If you install a higher output power amplifier, you must install other speakers in parallel with the attenuator to soak up the excess power.

ES La potencia soportada por el atenuador limita tanto la entrada como la salida de este. No exceda la potencia indicada con los equipos conectados en IN y OUT. Si instala un amplificador de mayor potencia de salida deberá instalar otros altavoces en paralelo al atenuador para absorber el exceso de potencia.

FR La puissance supportée par le silencieux limite à la fois l'entrée et la sortie du silencieux. Ne pas dépasser la puissance indiquée avec l'équipement connecté à IN et OUT. Si vous installez un amplificateur de puissance supérieure, vous devez installer d'autres enceintes en parallèle avec l'atténuateur pour absorber la puissance excédentaire.

PT A potência suportada pelo atenuador limita tanto a entrada como a saída deste. Não exceda a potência indicada com os equipamentos ligados em IN e OUT. Se instalar um amplificador de maior potência de saída, deve instalar outras colunas em paralelo com o atenuador para absorver o excesso de potência.

INSTALLATION/INSTALACIÓN/INSTALLATION/INSTALAÇÃO

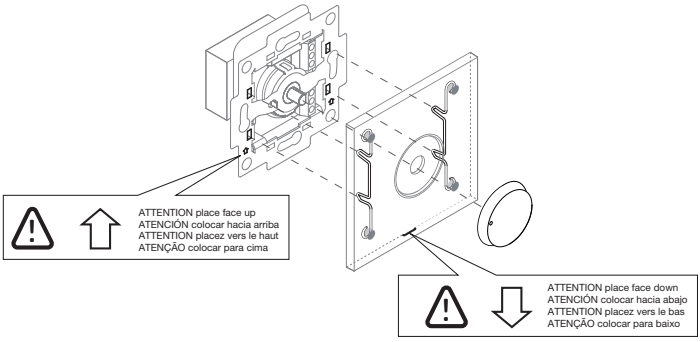

COMPATIBLE WITH (NOT INCLUDED)



UNIVERSAL SQUARED PLASTERBOARD INSTALLATION BOX



UNIVERSAL ROUNDED PLASTERBOARD INSTALLATION BOX

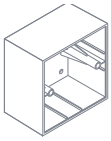

SURFACE BOX: DOT-BOX-B DOT-BOX-N