SONORA-8TSUB-BK, SONORA-8TSUB-WH

SUBWOOFER LOUDSPEAKER

ALTAVOZ SUBWOOFER DE SONORIZACIÓN
HAUT-PARLEUR SUBWOOFER DE SONORISATION
COLUNA SUBWOOFER DE SONORIZAÇÃO



QUICK START GUIDE/GUÍA RÁPIDA/
GUIDE DE DÉMARRAGE RAPIDE/GUIA RÁPIDO

Designed by

FONESTAR

ENGINEERED IN EUROPE

DESCRIPTION/DESCRIPCIÓN/DESCRIPTION/DESCRIÇÃO

EN

- SONORA is a series of speakers specially designed for PA, musical and background sound applications
- Its excellent finish and elegant design allow perfect integration in any space
- They are fully prepared for outdoor use as they feature aluminium grille and protection against water (IP-66) and marine environments
- Besides, SONORA delivers high sound quality with clear, distortion-free sound
- They include all the necessary accessories for easy and quick installation: weatherproofed adjustable fixing mount, stainless steel screws and steel safety cable

ES

- SONORA es una serie de altavoces especialmente diseñados para aplicaciones de megafonía y sonido ambiental
- Su excelente acabado y diseño elegante, permiten una integración perfecta en cualquier espacio
- Están completamente preparados para su uso en exteriores ya que tienen rejilla de aluminio y protección contra el agua (IP-66) y ambientes marino
- Además, SONORA proporciona una gran calidad de sonido, definido y sin distorsión
- Incluyen todos los accesorios necesarios para una instalación sencilla y rápida: soporte de fijación orientable con tratamiento para intemperie, tornillos de acero inoxidable y cable de seguridad de acero

FR

- SONORA est une série de haut-parleurs spécialement conçus pour les applications de PA et de sonorisation d'ambiance
- Son excellente finition et son design élégant permettent une intégration parfaite dans tout espace
- Ils sont parfaitement préparés pour une utilisation en extérieur car ils disposent d'une grille en aluminium et d'une protection contre l'eau (IP-66) et environnements marins
- En outre, le SONORA offre une grande qualité son, défini et sans distorsion
- Ils comprennent tous les accessoires nécessaires pour une installation rapide et facile : support de fixation réglable avec traitement pour intempéries, vis en acier inoxydable et câble de sécurité en acier

PT

- SONORA é uma série de colunas especialmente desenhadas para aplicações de megafonia, musicais e som ambiente
- O excelente acabamento e design elegante permitem uma integração perfeita em qualquer espaço
- Estão completamente preparadas para uso no exterior, pois têm uma grelha de alumínio e proteção contra a água (IP-66) e ambientes marinhos
- Adicionalmente, a SONORA proporciona uma grande qualidade som definido e sem distorção
- Incluem todos os acessórios necessários para uma instalação simples e rápida: suporte de fixação orientável com tratamento para intempérie, parafusos de aço inoxidável e cabo de segurança de aço

1c

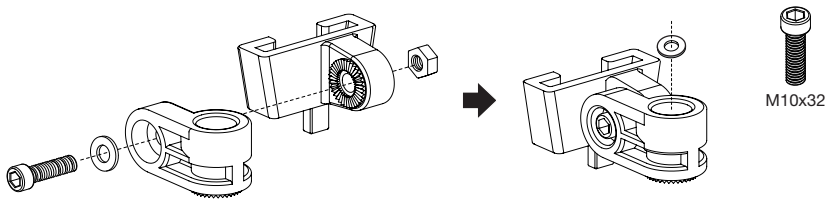
M10x32

1d

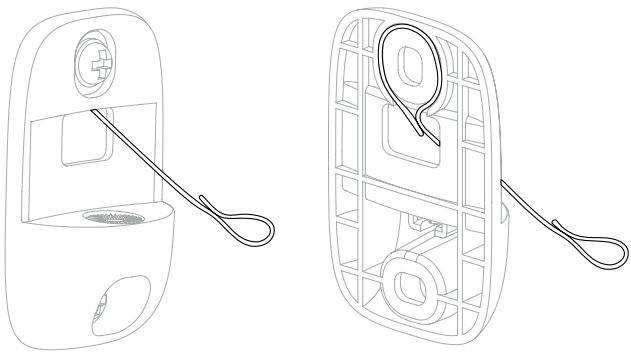

2

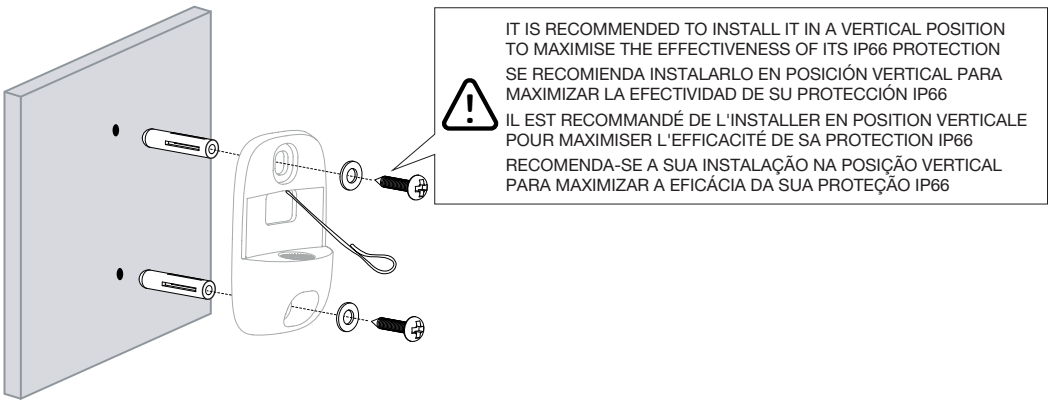
IT IS RECOMMENDED TO INSTALL IT IN A VERTICAL POSITION TO MAXIMISE THE EFFECTIVENESS OF ITS IP66 PROTECTION
SE RECOMIENDA INSTALARLO EN POSICIÓN VERTICAL PARA MAXIMIZAR LA EFECTIVIDAD DE SU PROTECCIÓN IP66
IL EST RECOMMANDÉ DE L'INSTALLER EN POSITION VERTICALE POUR MAXIMISER L'EFFICACITÉ DE SA PROTECTION IP66
RECOMENDA-SE A SUA INSTALAÇÃO NA POSIÇÃO VERTICAL PARA MAXIMIZAR A EFICÁCIA DA SUA PROTEÇÃO IP66

3

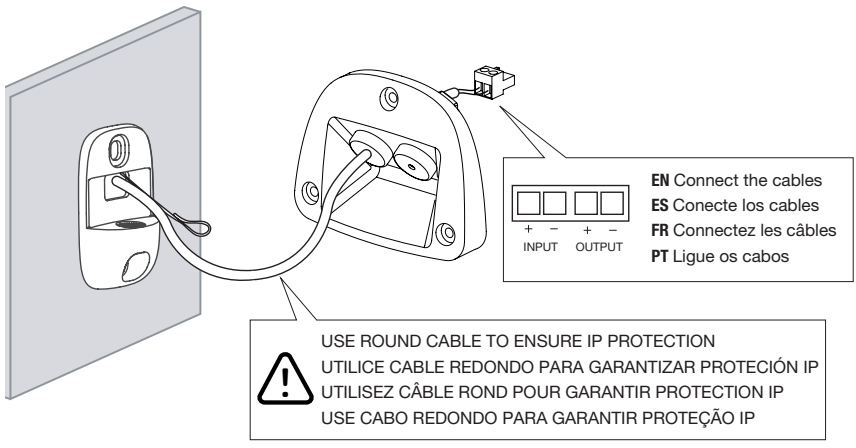
+ − + −
INPUT OUTPUT
EN Connect the cables
ES Conecte los cables
FR Connectez les câbles
PT Ligue os cabos
USE ROUND CABLE TO ENSURE IP PROTECTION
UTILICE CABLE REDONDO PARA GARANTIZAR PROTECIÓN IP
UTILISEZ CÂBLE ROND POUR GARANTIR PROTECTION IP
USE CABO REDONDO PARA GARANTIR PROTEÇÃO IP

4

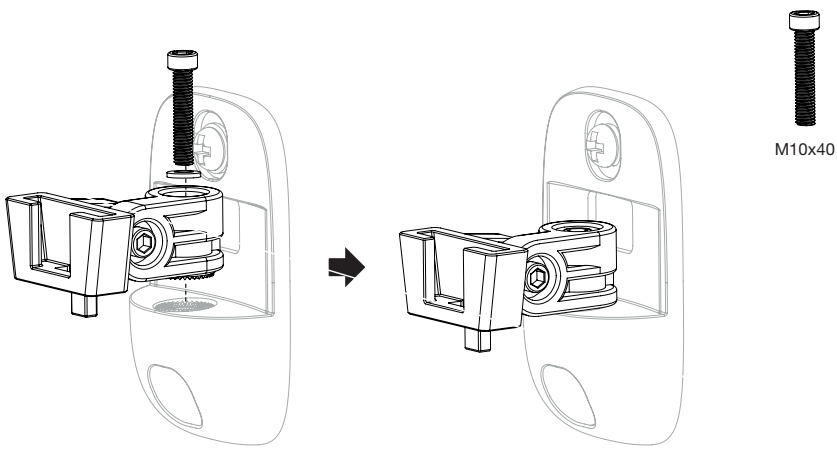
M10x40

5

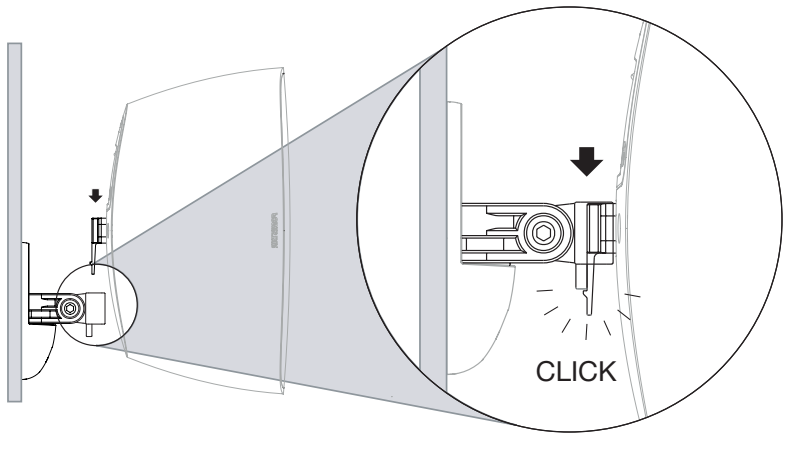
CLICK

6

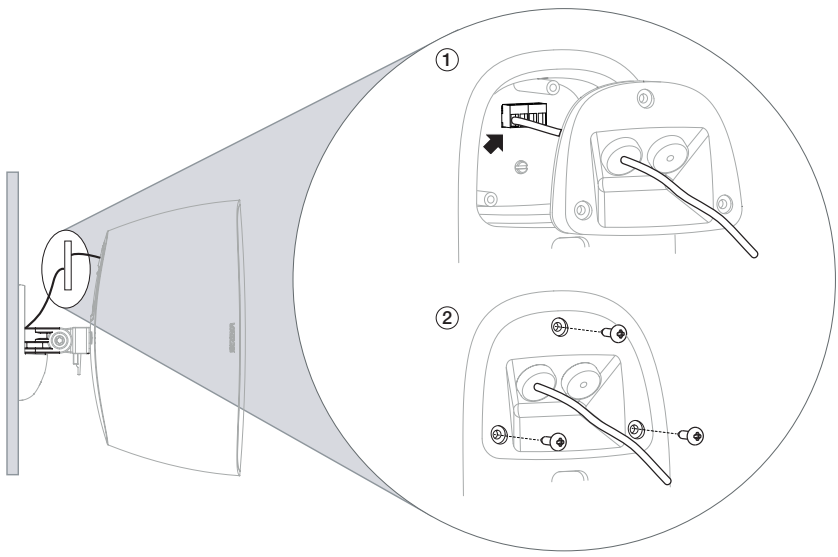

7

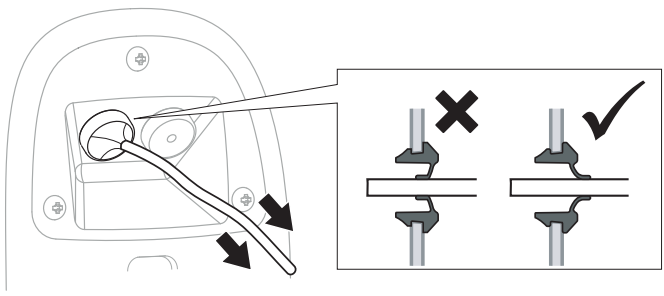

PULL/TIRAR/
TIRER/PUXAR

8

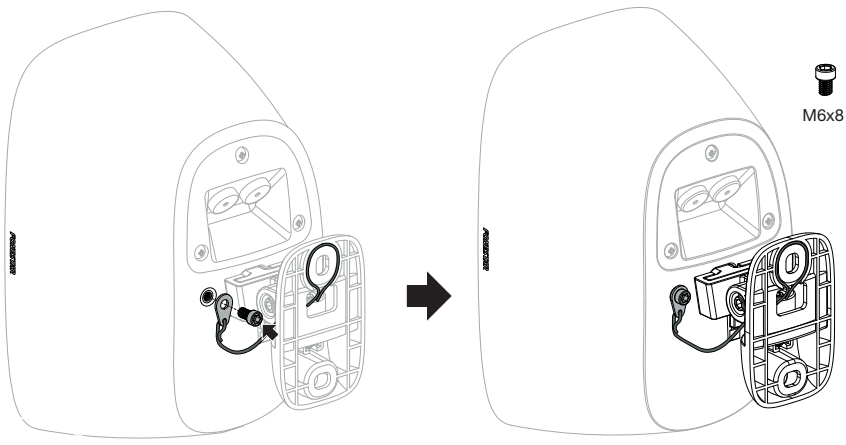

9 **REMOVE/EXTRAER/EXTRAIRE/EXTRAIR**

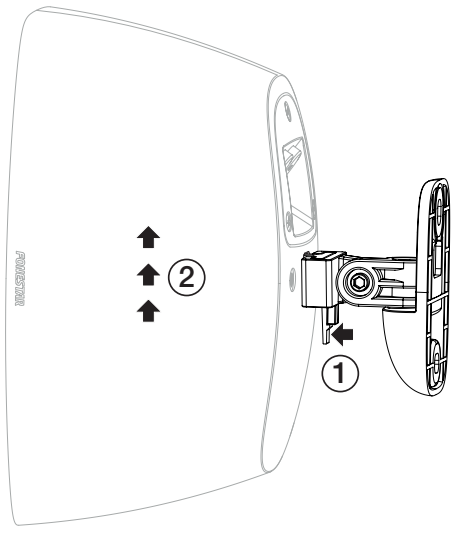

IMPORTANT

For proper functioning and performance, use appropriate power, impedance and frequency limits. Before connecting to other equipment, take into account the necessary conditions for a HIGH IMPEDANCE (100 V) and LOW IMPEDANCE installation. Further information can be found at:
fonestar.com/downloads/install_fonestar_en.pdf

IMPORTANTE

Para un correcto funcionamiento y aprovechamiento de las prestaciones del equipo utilice la potencia, impedancia y límites de frecuencia adecuados.
Antes de proceder a la conexión con otros equipos tenga en cuenta las condiciones necesarias en una instalación de ALTA IMPEDANCIA (100 V) y BAJA IMPEDANCIA. Puede encontrar más información en:
fonestar.com/downloads/install_fonestar_es.pdf

IMPORTANT

Pour le fonctionnement correct et l'utilisation et exploitation des prestations de l'appareil, utilisez la puissance, impédance et limites de fréquences adéquats. Avant de procéder à la connexion avec d'autres appareils, prenez en compte les conditions nécéssaires pour une installation de HAUTE IMPÉDANCE (100 V) et BASSE IMPÉDANCE. Vous pouvez trouver plus d'informations sur la :
fonestar.com/downloads/install_fonestar_fr.pdf

IMPORTANTE

Para o correto funcionamento e aproveitamento das funcionalidades do equipamento, utilize a potência, impedância e limites de frequência adequados. Antes de fazer a ligação com outros equipamentos, tenha em atenção as condições necessárias para uma instalação de ALTA IMPEDÂNCIA (100 V) e BAIXA IMPEDÂNCIA. Poderá encontrar mais informação em:
fonestar.com/downloads/install_fonestar_pt.pdf

CONNECTION EXAMPLE/EJEMPLO DE CONEXIÓN/EXEMPLE DE CONNEXION/EXEMPLO DE LIGAÇÃO

LOW Z

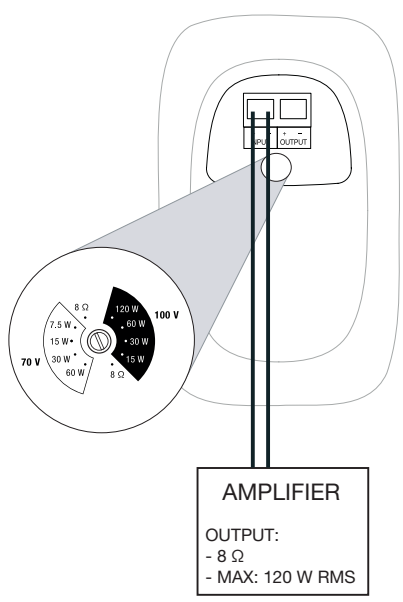

100 V LINE

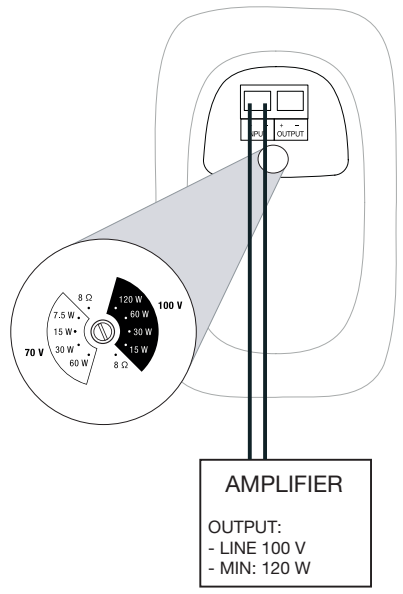

INSTALLATION/INSTALACIÓN/INSTALLATION/INSTALAÇÃO

1

1a

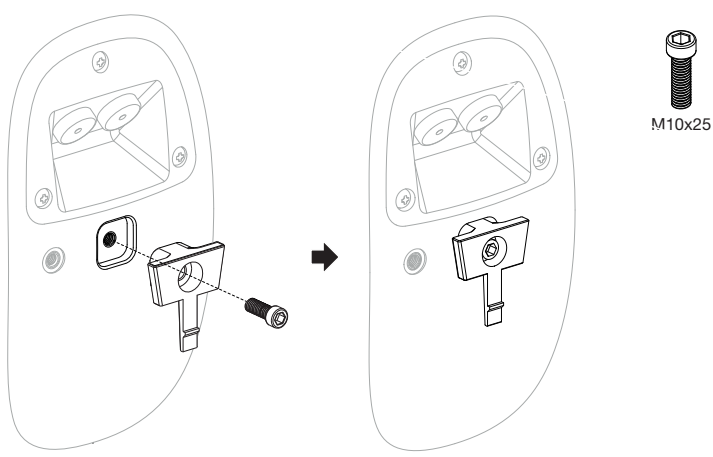

1b

